# ABC 170 / 190 LS

## INGOMBRI UNITA' IN CONDIZIONI DI TRASPORTO

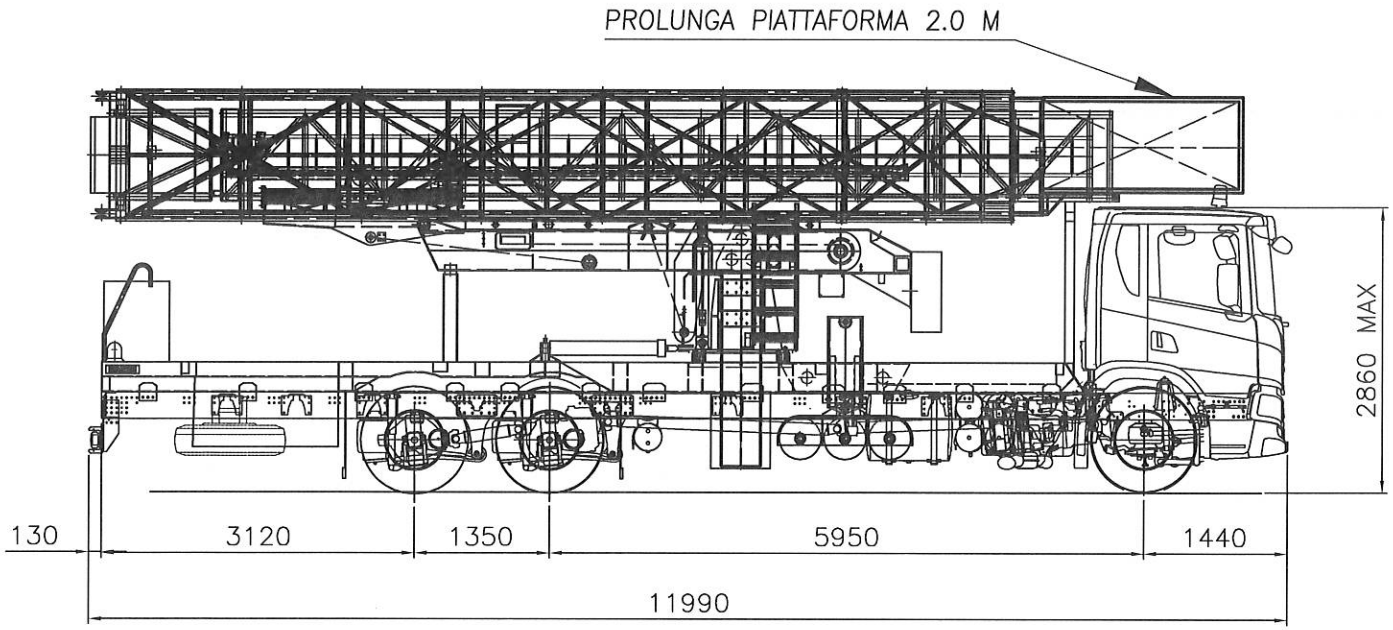


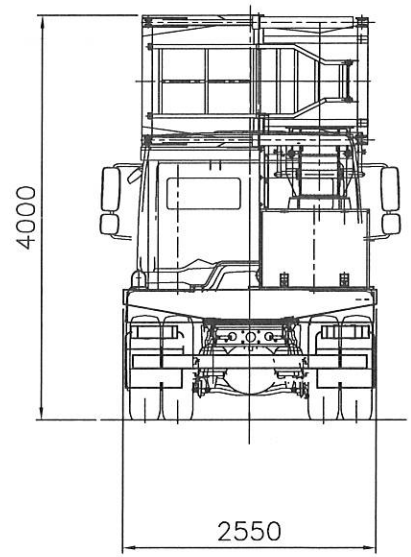


INSTALLATA SU AUTOCARRO

SCANIA P 410 6x2 * 4 NB Euro 6

PESO TOTALE UNITA' : 25.800 Kg

SUBJECT TO SLIGHT MODIFICATIONS

| | | | |
|---|---|---|---|
| denom.ne SCHEMA GENERALE | matr. Italia | dis.n. 13403 | lav.n. |
| compl.vo ABC | data 16/11/2018 | scale 1:50 | |
| CAD DWG / rif.dis.n. / dis. Cestaro B. | cont. Ing Zuccolo Tristano | | |

barin

— cittadella pd – tel.049/5971300 fax 049/9400229 – http//:www.barin.it E-mail:info@barin.it

even partial is forbidden by law–use and spreading to third parties is forbidden–copyright

FILE: Disegno

# ABC 170 / LS

## DIMENSIONI IN POSIZIONE DI LAVORO

LARGHEZZA PIATTAFORMA : 1300 mm

EXPLORER VERTICALE
PORTATA 120 Kg (1 persona)

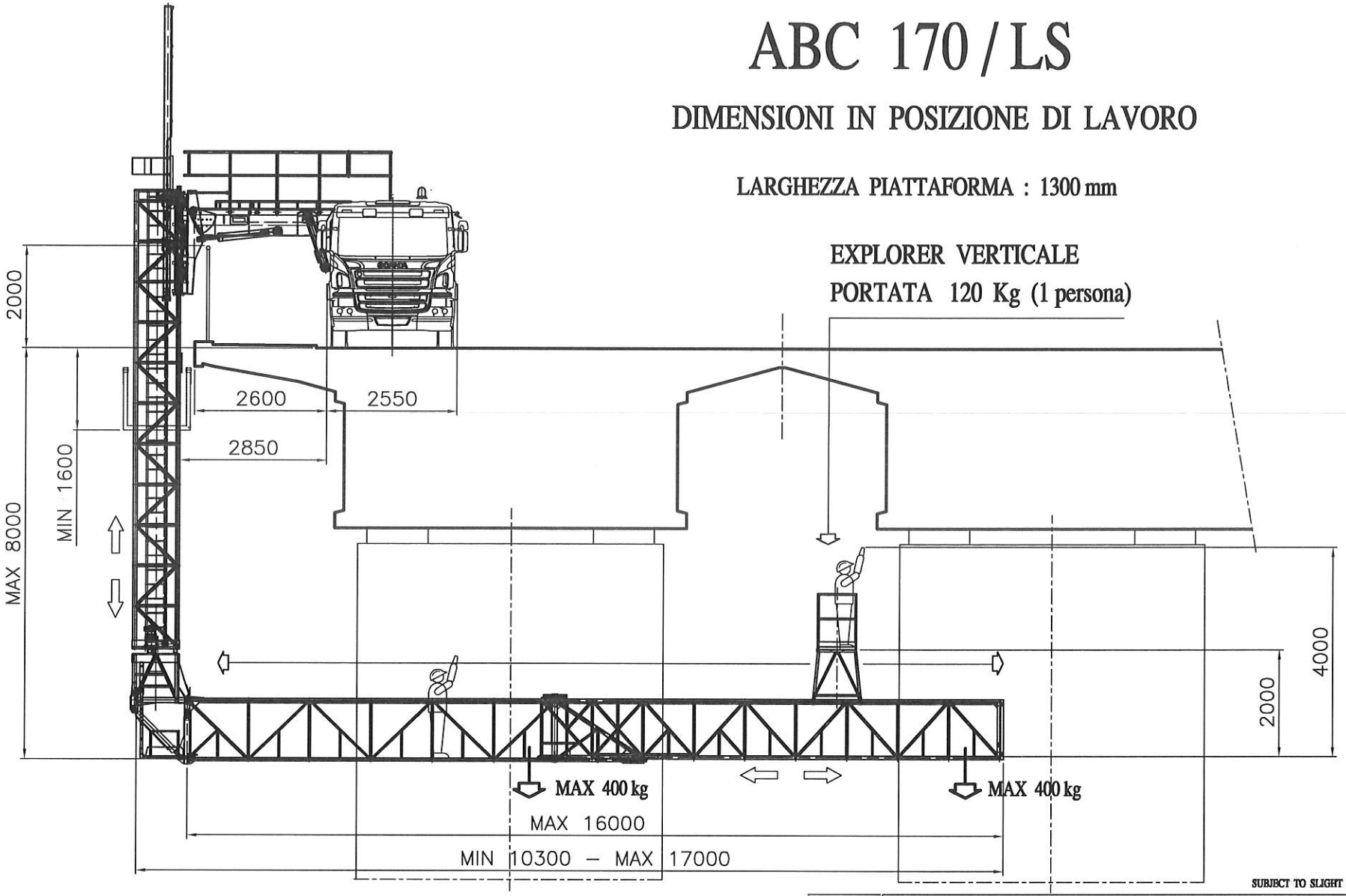


CARICO TOTALE MAX.
IN PIATTAFORMA : 800 Kg

CARICO MAX. SU
PIATTAFORMA SFILANTE : 400 Kg

SUBJECT TO SLIGHT MODIFICATIONS

| | | | |
|---|---|---|---|
| denom.ne SCHEMA GENERALE | matr. Italia | dis.n. 14569.0 | lav.n. |
| compl.vo ABC | data 27/04/2022 | scale 1:75 | |
| CAD DWG / rif.dis.n. / dis. L. Simioni | cont. Ing Zuccolo Tristano | | |

barin

— cittadella pd – tel.049/5971300 fax 049/9400229 – http//:www.barin.it E-mail:info@barin.it
even partial is forbidden by law–use and spreading to third parties is forbidden–copyright

FILE: Disegno

# ABC 170 / LS

## DIMENSIONI IN POSIZIONE DI LAVORO

LARGHEZZA PIATTAFORMA : 1300 mm

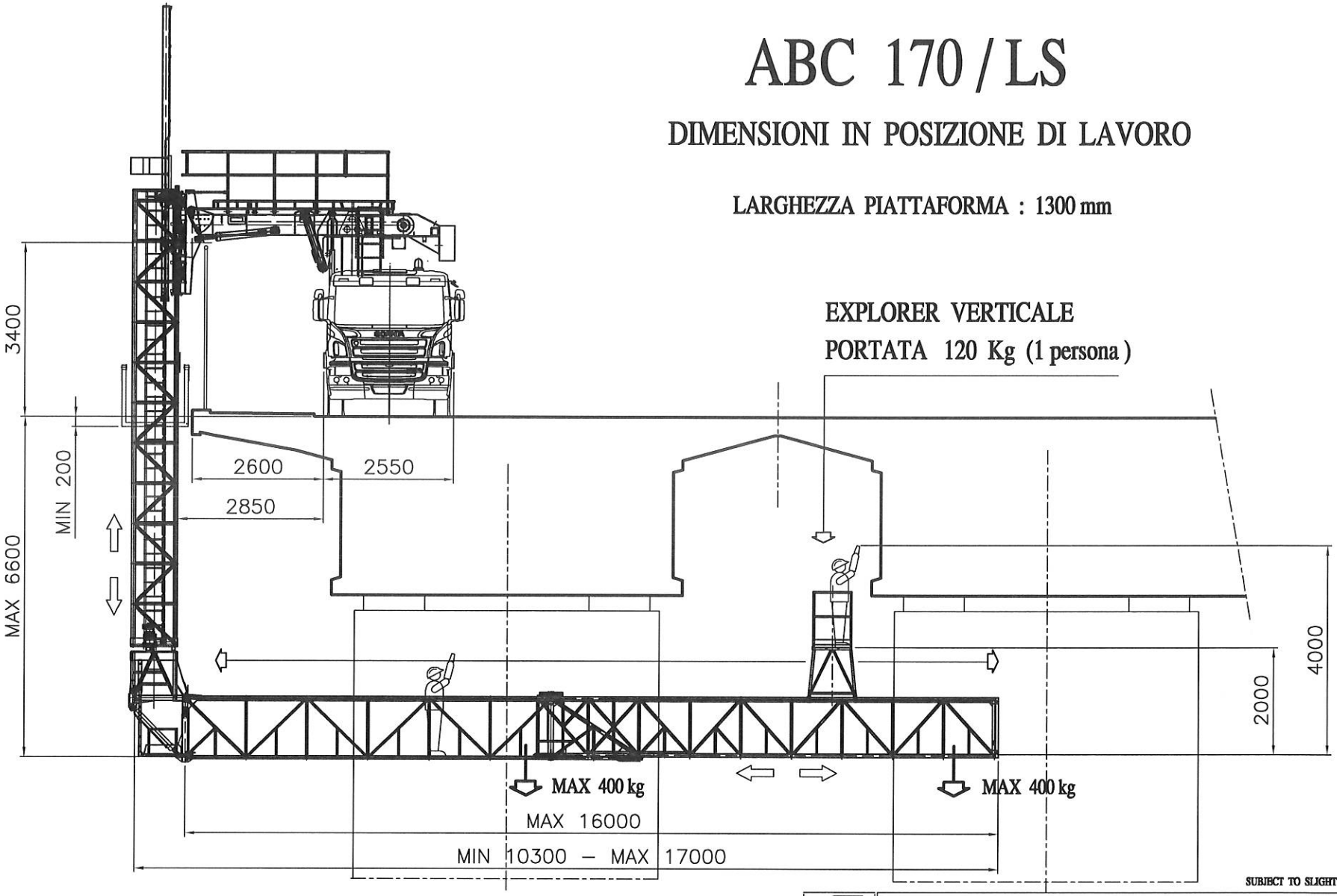


SUBJECT TO SLIGHT MODIFICATIONS

CARICO TOTALE MAX.
IN PIATTAFORMA : 800 Kg

CARICO MAX. SU
PIATTAFORMA SFILANTE : 400 Kg

barin

| | | | |
|---|---|---|---|
| denom.ne SCHEMA GENERALE | matr. Italia | dis.n. 13400.2 | lav.n. |
| compl.vo ABC | data 27/04/2022 | scale 1:75 | |
| CAD DWG | rif.dis.n. | dis. L. Simioni | cont. Ing Zuccolo Tristano |

— cittadella pd – tel.049/5971300 fax 049/9400229 – http//:www.barin.it E-mail:info@barin.it
even partial is forbidden by law-use and spreading to third parties is forbidden-copyright

FILE: Disegno

# ABC 170 / LS

## DIMENSIONI IN POSIZIONE DI LAVORO

LARGHEZZA PIATTAFORMA : 1300 mm

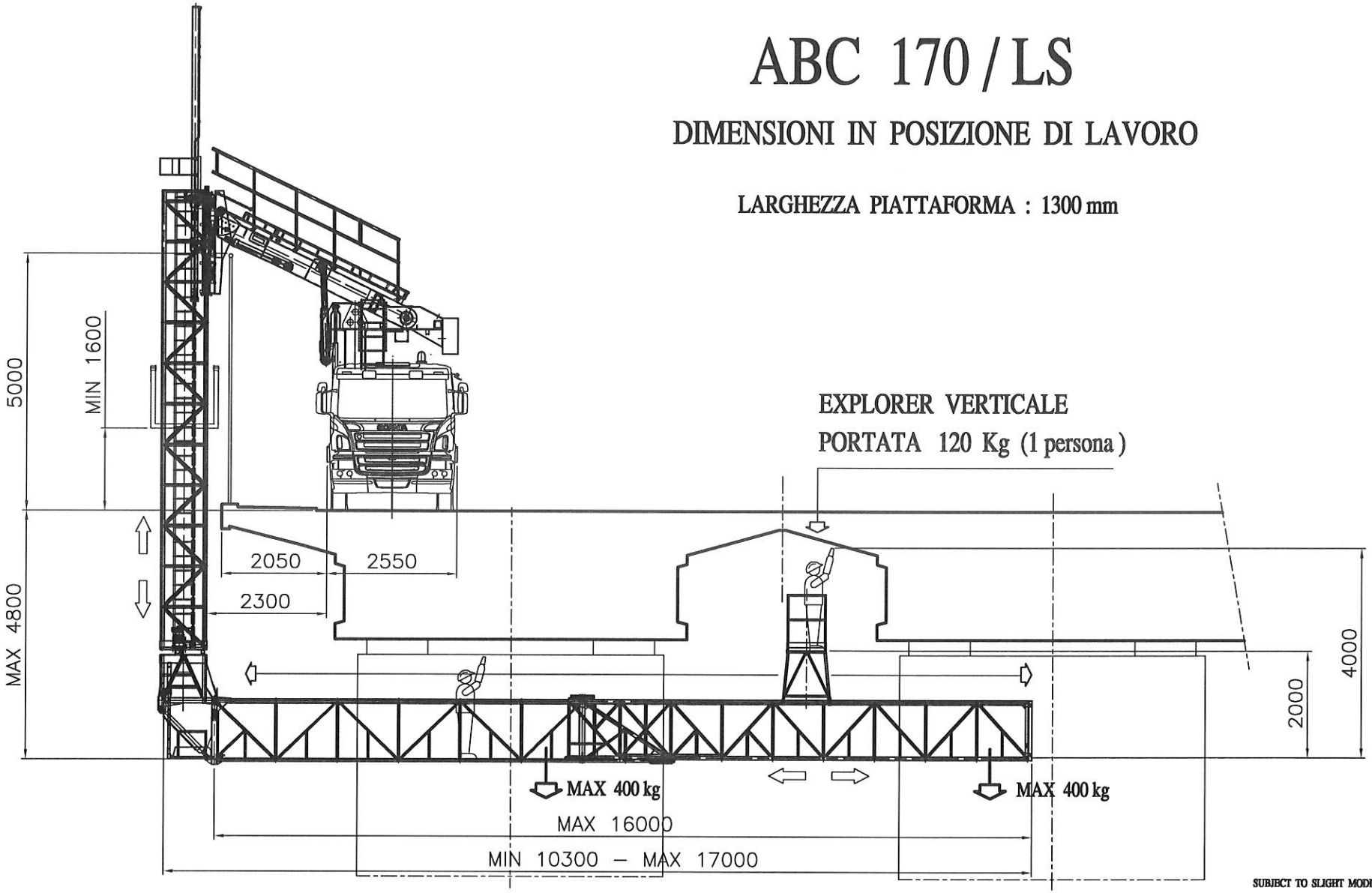


SUBJECT TO SLIGHT MODIFICATIONS

CARICO TOTALE MAX.
IN PIATTAFORMA : 800 Kg

CARICO MAX. SU
PIATTAFORMA SFILANTE : 400 Kg

barin

| | | | |
|---|---|---|---|
| denom.ne SCHEMA GENERALE | matr. Italia | dis.n. 13274.2 | lav.n. |
| compl.vo ABC | data 27/04/2022 | scale 1:75 | |
| CAD DWG / rif.dis.n. / dis. L. Simioni | cont. Ing Zuccolo Tristano | | |

— cittadella pd – tel.049/5971300 fax 049/9400229 – http//:www.barin.it E-mail:info@barin.it
even partial is forbidden by law–use and spreading to third parties is forbidden–copyright

FILE: Disegno

# ABC 190 / LS

## DIMENSIONI IN POSIZIONE DI LAVORO
( con prolunga piattaforma )

LARGHEZZA PIATTAFORMA : 1300 mm

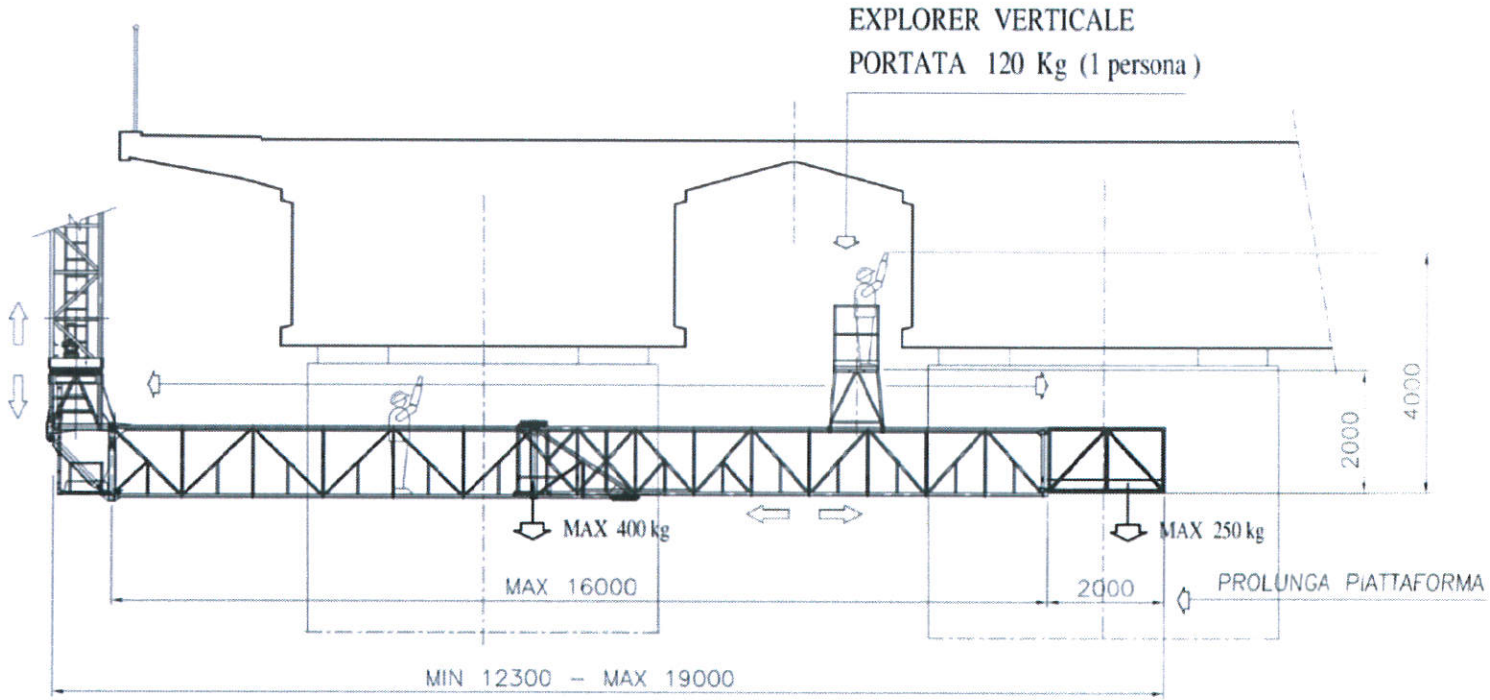


CARICO TOTALE MAX.
IN PIATTAFORMA : 650 Kg

CARICO MAX. SU
PIATTAFORMA SFILANTE : 250 Kg

SUBJECT TO SLIGHT MODIFICATIONS

barin

denom. ne SCHEMA GENERALE | mastr. Italia | dis. n. 14002.0 | dis. n.

compl. va ABC | data 25/06/2020 | scale 1:75

CAD DWG | rif. dis. n. | dis. Cestaro B. | cont. Ing Zuccolo Tristano

— cittadella pd – tel.049/5971300 fax 049/9400229 – http://www.barin.it E-mail:info@barin.it
even partial is forbidden by non-user and spreading to third parties is forbidden – copyright