BBC1400 / 950 TP

INGOMBRI UNITÀ IN CONDIZIONI DI TRASPORTO

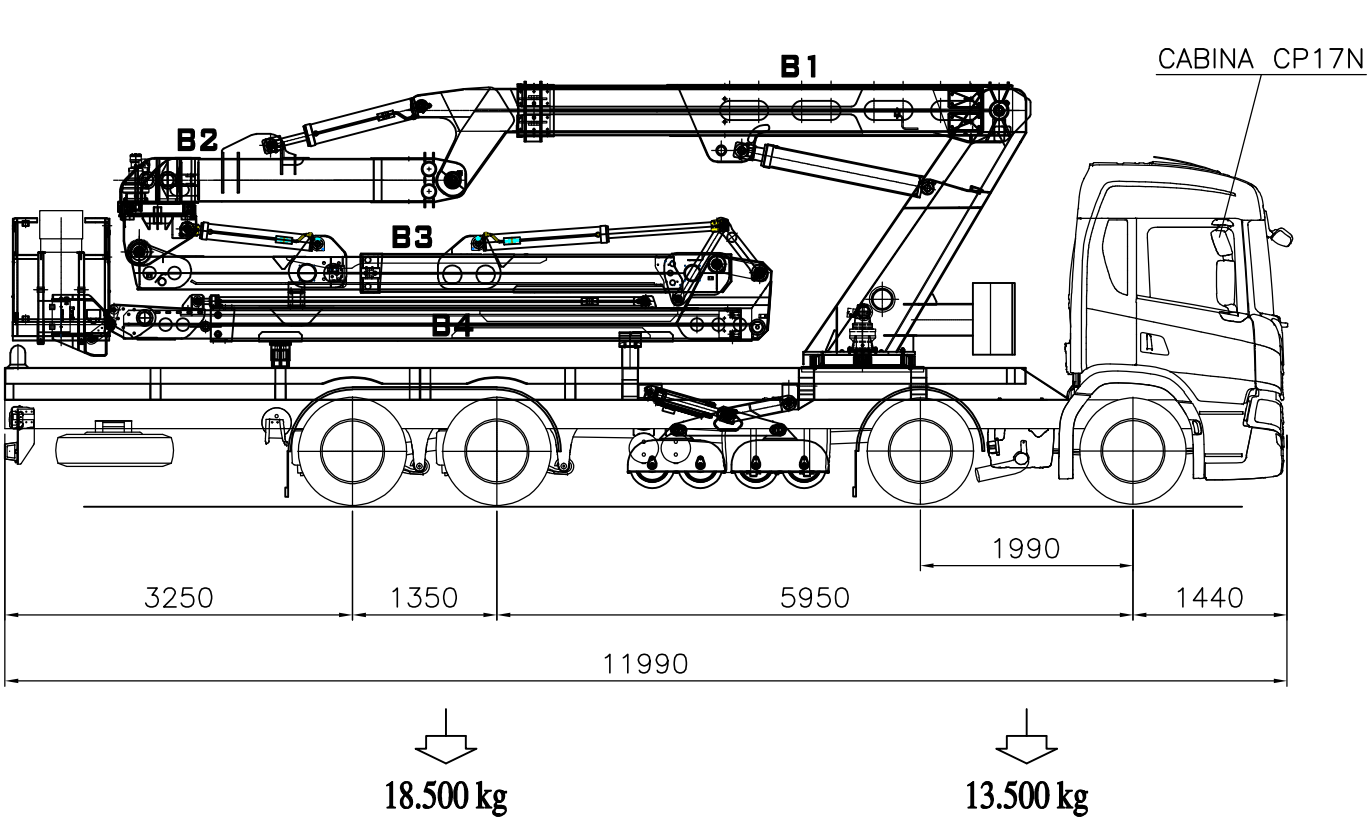

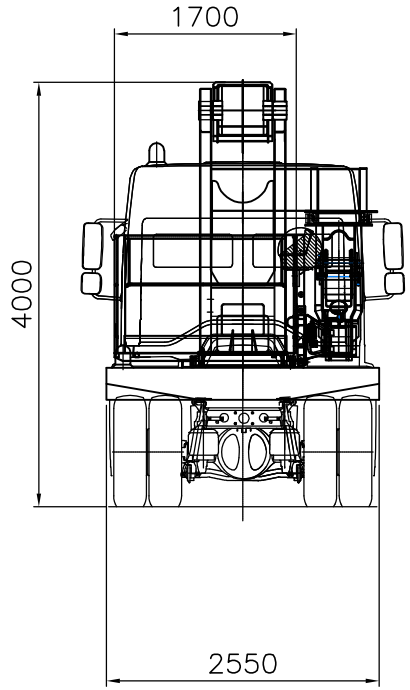

INSTALLATA SU AUTOCARRO

SCANIA P 450 B 8x2*6 NB Euro 6 Chassis

PESO TOTALE UNITÀ : 32.000 kg

SUBJECT TO SLIGHT MODIFICATIONS

barin

denom.ne GENERAL SCHEME	matr. Italia	dis.n. 14765.4	lav.n.
compl.vo BBC	data 02/03/2023	scale 1:50	
CAD DWG / rif.dis.n. / dis. L. Simioni	cont. Ing Zuccolo Tristano		

— cittadella pd – tel.049/5971300 fax 049/9400229 – http//:www.barin.it E–mail:info@barin.it
even partial is forbidden by law–use and spreading to third parties is forbidden–copyright

FILE: offer